КРОВЛЯ СЕРВИС

КАТАЛОГ
продукции



О компании

Производитель и поставщик кровельных материалов "Кровля Сервис" имеет более чем **11-летний** опыт работы на рынке. В настоящее время в Компании работает **172 сотрудника**, производственные площади составляют порядка **13 тысяч** квадратных метров, а выпускается более **20 тысяч** тонн продукции в год. Компания прочно зарекомендовала себя на рынке, благодаря чему имеет стабильные взаимоотношения со своими клиентами.

Основная цель Компании - активное развитие дилерской сети и расширение географии присутствия продукции по всей территории России. Компания сосредоточена на удовлетворении потребностей клиентов и работает над улучшением качества продукции и сервиса.

Работы выполняются на высокоточном оборудовании мирового уровня:
MACRING, PROFILIKESKUS OY, RAYCUS, FINPROFILE

Опора на российских поставщиков делает наш бизнес более надежным:
НЛМК, ЛМЗ, ММК, Северсталь

Производственно-складской комплекс, включает в себя пять основных участков:
Штамповочный цех
Покрасочный цех
Цех лазерной резки
Прокатный цех
Цех нестандартных жестяных изделий

Наша продукция

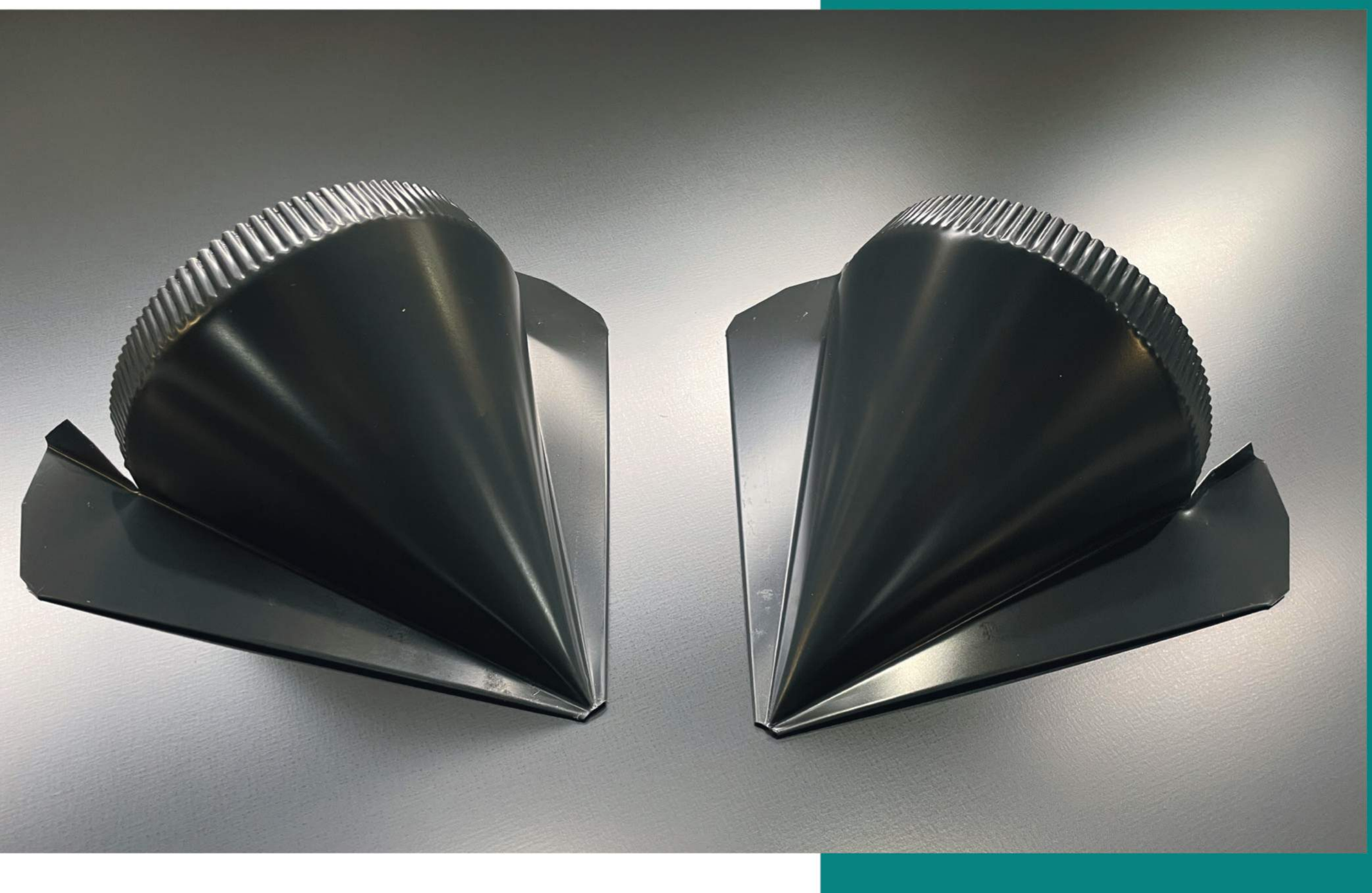

Компания «КРОВЛЯ СЕРВИС» производит

- 8 типов профнастила
- 4 вида металлочерепицы
- 3 вида водосточных систем, под брендом NIKA
- 2 типа сайдинга и софита
- 2 типа фасадных кассет
- 3 вида навесных фасадных систем
- Линеарные панели
- Доборные элементы отделки кровли и фасада
- Элементы безопасности кровли
- Корзины для кондиционеров, под брендом KOPNIKA

Наши услуги

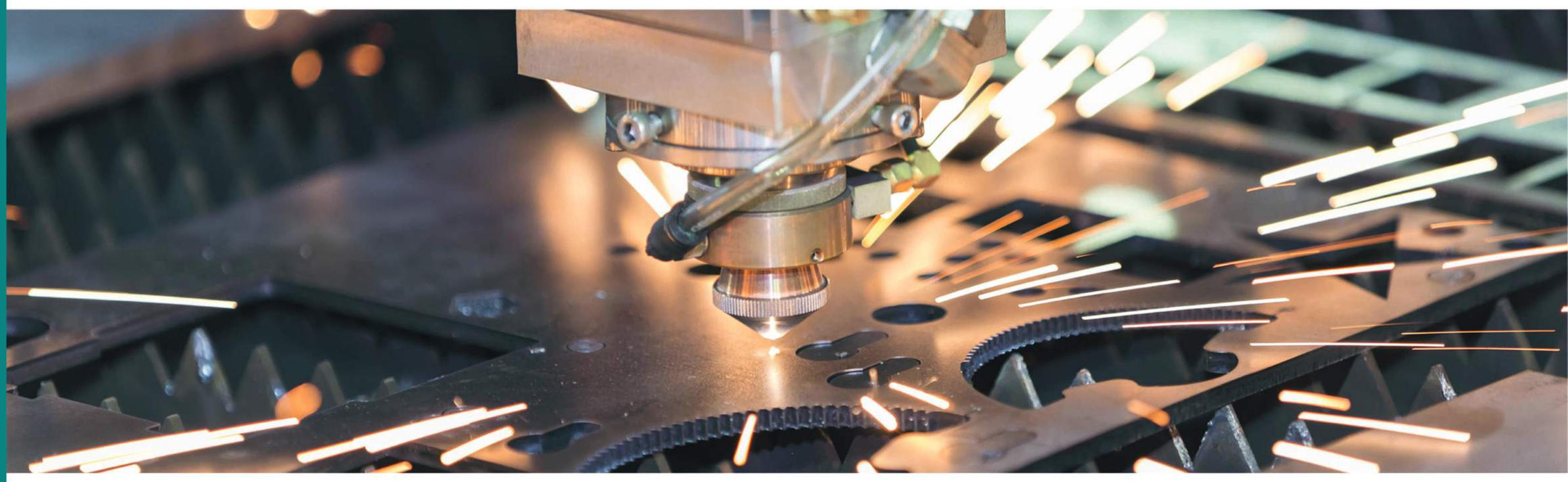

ЛАЗЕРНАЯ РЕЗКА ПО МЕТАЛЛУ

Мы предлагаем услугу лазерной резки металла на современном оборудовании с использованием лазерных технологий. Это позволяет резать различные материалы до 16 мм и габаритами 3000х1500 мм, такие как нержавеющая сталь, алюминий, медь и другие. Преимущества включают высокую скорость и точность резки, возможность обработки сложных элементов и высокое качество готового изделия. Мы предлагаем индивидуальный подход к каждому заказчику и готовы выполнить как мелкосерийное, так и серийное производство.

ПРОДОЛЬНАЯ РЕЗКА МЕТАЛЛА

ПОПЕРЕЧНАЯ РЕЗКА МЕТАЛЛА

ПРОДОЛЬНО-ПОПЕРЕЧНАЯ РЕЗКА МЕТАЛЛА



ПОРОШКОВАЯ ПОКРАСКА ЛЮБЫХ МЕТАЛЛИЧЕСКИХ ИЗДЕЛИЙ

Компания предоставляет услугу по покраске фасадных металлических кассет, линеарных панелей, водосточных систем, а также любых изделий с габаритами 2 400 мм х 3 100 мм х 200 мм.

География присутствия



ПРОИЗВОДСТВО
г. Нальчик, г. Владикавказ

ФИЛИАЛЫ В:
КБР, РСО-Алания,
Ставропольском крае,
Московской области,
Краснодарском крае

ОФИЦИАЛЬНОЕ ПРЕДСТАВИТЕЛЬСТВО:
Республика Татарстан, Ростовская область,
Нижний Новгород

ПРОДУКЦИЯ ПРЕДСТАВЛЕНА В:
Дагестане, Ингушетии, Чеченской Республике,
Астрахани, Башкирии и других регионах РФ.

Наша Компания быстро расширяет свою географию присутствия по всей России! Расширяя границы, мы будем еще ближе к нашим клиентам и сможем обеспечивать их потребности в продукции и услугах на более высоком уровне



Преимущество сотрудничества

Опыт и надежность:
С 11-летним опытом на рынке, компания зарекомендовала себя как надежный партнер, предлагающий качественные металлоизделия.

Широкий ассортимент продукции:
Мы предлагаем разнообразные решения для кровли, фасадов и заборов, что позволяет нашим клиентам выбрать оптимальный вариант для своих проектов.

Качество продукции:
Все изделия производятся из качественных материалов с соблюдением современных стандартов. Вся продукция соответствует ГОСТ и ТУ.

Индивидуальный подход:
Мы готовы предложить индивидуальные решения, учитывающие специфические требования каждого клиента и особенности его проекта.

Доступные цены:
Благодаря собственному производству мы можем предложить конкурентоспособные цены на всю продукцию без ущерба для качества.

Быстрая доставка:
Налаженные логистические процессы позволяют нам осуществлять быструю и своевременную доставку продукции к клиентам. Имеем собственный автопарк.

Гарантированное качество:
Мы уверены в высоком качестве изготовляемой продукции, а поэтому предоставляем на нее гарантию сроком от 10 лет.



Покрытие

Полимерное покрытие позволяет защитить металлические поверхности от коррозии, механических повреждений, внешних, химических и других воздействий, придавая изделию эстетический вид.

Королевский шелк (класс покрытия «Премиум)

Особое полимерное покрытие со структурированной матовой поверхностью. Его мягкий, матовый финиш создает эффект шелка, который выглядит дорого и привлекательно.

Толщина стали: 0,45 мм; 0,5 мм
Толщина покрытия: 25 мкм
Содержание цинка: 140 г/м²

RAL 7024 RAL 8004
RAL 8017 RAL 8019



Гарантия на покрытие до 20 лет!

Printech (класс покрытия «Премиум)

Полимерное покрытие нового поколения, состоящее из финишного слоя на основе полиэстера и PVDF, дополненного грунтовочным слоем с рисунком и прозрачным защитным слоем. Рисунки наносятся на оцинкованный стальной лист с использованием офсетной печати реалистично имитируя текстуру натуральных материалов. Идеально передает глубину цвета и фактуру камня и дерева.

Толщина стали: 0,45 мм; 0,5 мм
Толщина покрытия: 25 мкм
Содержание цинка: 120-140 г/м²

Винтаж	Античный дуб 3D
Античный дуб	Орех 3D
Сосна лак-80 матовый	Кварцевый сланец 3D
Темный дуб 3D	Дикий камень
Сосна 3D	Сосна лак-100
Ольха 3D	Золотой дуб 3D
Золотая текила	Дуб 3D
Кирпичная кладка	Золотой орех 3D
Морёный дуб	Каменная береза



Гарантия на покрытие до 20 лет!

КРОВЛЯ СЕРВИС

Бархат (класс покрытия «Премиум»)

Текстурированная матовая поверхность с бархатистым эффектом — премиальный внешний вид без дополнительной стоимости. Матовая поверхность покрытия не дает отблесков, придает изделию неповторимый внешний вид и глубину цвета. Микроскопические волокна создают эффект мягкой бархатистой текстуры – именно поэтому оно получило такое название.

Толщина стали: от 0,5 мм
Толщина покрытия: 30 мкм
Содержание цинка: 180 г/м²

RR32	7024	8017	9005



Гарантия на покрытие до 20 лет!

Полиэстер (класс покрытия «Оптима»)

Популярное покрытие Полиэстер с глянцевой поверхностью, в его основе-полиэфирная эмаль. Обладает стойким цветом, механической прочностью и устойчивостью к коррозии. Самая широкая цветовая палитра присуща именно этому покрытию.

Толщина стали: от 0,35 мм – 0,90 мм
Толщина покрытия: 25 мкм
Содержание цинка: 120-140 г/м²

1014	1015	1018	1035	1036	2004
3005	3009	3011	3020	5002	5005
5021	6002	6005	7004	7005	7024
8004	8017	8019	8029	NL 805	NL 807
9003	9005	9006			



Гарантия на покрытие до 10 лет!

Полиэстер (класс покрытия «Эконом»)

Покрытие Полиэстер – доступное покрытие, подходящее для использования в регионах с умеренным климатом. Основа покрытия – полиэфир, обладающий хорошей стойкостью цвета.

Толщина стали: от 0,25 мм – 0,35 мм
Толщина покрытия: 15-20 мкм
Содержание цинка: 100 г/м²

NL 805	RAL 1014	1015	3005	8017	9003

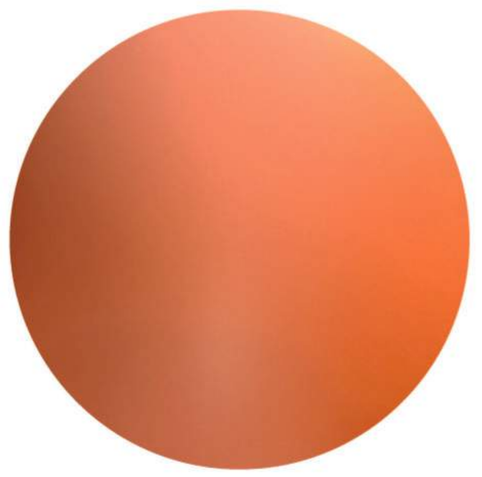

Гарантия на покрытие до 5 лет!



Андалузия

Толщина:	0,5 мм
Общая ширина:	1125 мм
Полезная ширина:	1000 мм
Глубина профиля:	30 мм
Длина ступеньки:	350 мм

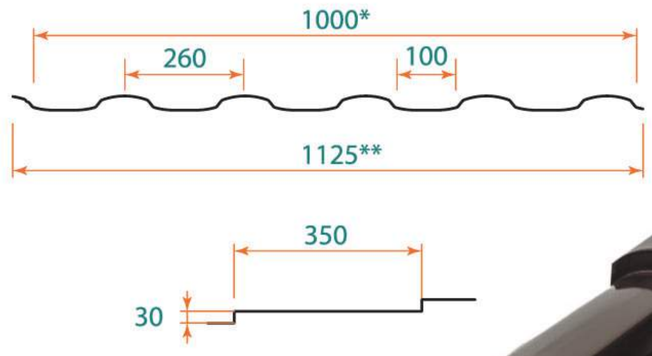



«Андалузия» представляет собой черепицу со скрытым креплением. На поверхности такой металлочерепицы нет никаких саморезов – головки прячутся под специальными замками-защелками. Кроме более эстетичного внешнего вида это дает повышенную герметичность, которая в несколько раз снижает риск протечек в местах соединения.

Каскад

Толщина:	0,5 мм
Общая ширина:	1160 мм
Полезная ширина:	1050 мм
Глубина профиля:	20 мм
Длина ступеньки:	350 мм

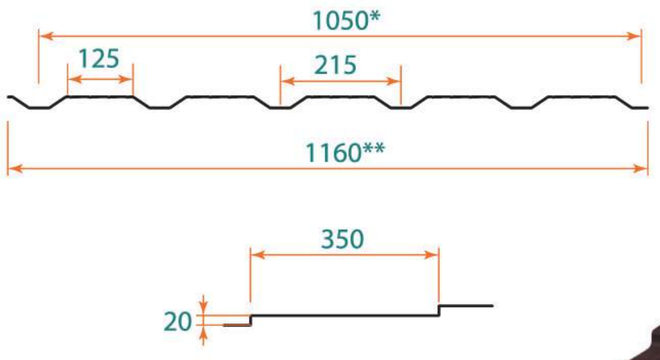



«Каскад» отличается своей строгостью форм. Отличительные черты кровельного материала: прямой, ровный рисунок рельефа и декоративные канавки.
Благодаря такой форме материал становится намного прочнее и надёжней и выдерживает нагрузки под определенным углом лучше многих конкурентных материалов.

Финнера

Толщина:	0,5 мм
Общая ширина:	1200 мм
Полезная ширина:	1140 мм
Глубина профиля:	30 мм
Длина ступеньки:	350 мм

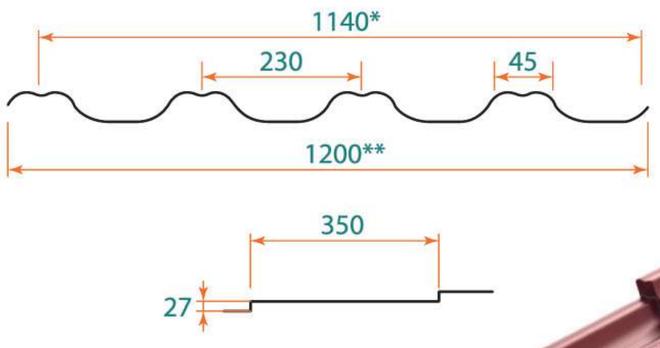



«Финнера» - симметричный профиль с выраженной ступенькой и желобком на гребне. Обладает плавной округлой линией прогиба, которая делает профиль изящным и выразительным. Еще одно отличие – специальный загиб по краям, обеспечивающий надежный монтаж.

Монтеррей

Толщина:	0,5 мм
Общая ширина:	1180 мм
Полезная ширина:	1110 мм
Глубина профиля:	18 мм
Длина ступеньки:	350 мм

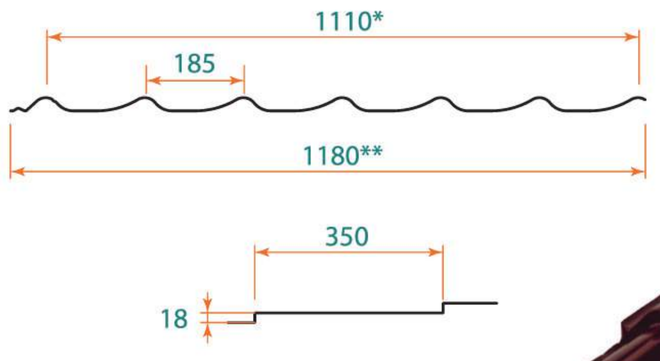



«Монтеррей» – самый распространенный вид профиля металлической черепицы, по внешнему виду напоминающий финский стиль кровли, максимально приближенной к натуральной штучной керамической черепице. Волна несимметрична, формирует округлый гребень от правого края к левому. Ступеньки хорошо выражены, имеют низкую высоту.

*Полезная ширина – используется для расчета укрываемой площади
**Общая ширина - ширина листа от края до края

Сравнительная таблица профилей	Полезная ширина	Форма реза	Полная высота профиля	Длина ступени	Отсутствие запретных длин
Андалузия	1 000	3D	30	350	да
Каскад	1 050	2D	20	350	нет
Финнера	1 140	3D	30	350	да
Монтеррей	1 110	2D	18	350	нет

Металлочерепица

Легкий и надежный кровельный материал, изготовленный из стального листа, покрытого защитным слоем (обычно из цинка и полимеров), который имитирует форму и внешний вид традиционной черепицы. Продукт легкий, прочный и устойчив к атмосферным воздействиям, что делает его популярным выбором для крыш жилых и коммерческих зданий. Металлочерепица обладает хорошими теплоизоляционными свойствами, долговечностью и не требует особого ухода. Доступна в различных цветах и фактурах, что позволяет легко вписать ее в любой архитектурный стиль.

ХАРАКТЕРИСТИКИ

- Сталь с покрытием (мм): 0,5
- Длина листа (м): от 0,47 до 9,9
- Глубина профиля (мм): от 18 до 30
- Вид профилирования: волна, трапеция
- Длина ступеньки (мм): 350
- Покрытия: полиэстер, королевский шелк, printech
- Виды металлочерепицы: АНДАЛУЗИЯ, КАСКАД, ФИННЕРА, МОНТТЕРЕЙ



ПРЕИМУЩЕСТВА

- Высокая износостойкость и долговечность
- Производство по индивидуальному заказу
- Разнообразная палитра полимерных покрытий
- Эстетическая привлекательность
- Легкость в обслуживании и проста в установке

КРОВЛЯ СЕРВИС

Доборные элементы для кровли

Доборные элементы — обязательная составляющая кровли. Они нужны, чтобы обеспечить герметичность крыши и защитить дом от атмосферных явлений. Доборные элементы также обеспечивают крыше здания эстетичный внешний вид. Изделия выполняются из листового металла. Элементы кровли могут изготавливаться в самых разных оттенках в рамках RAL-палитры и других каталогов. В качестве защитного покрытия используются цинк или полимер.

Конек
круглый большой, средний, малый

220х75х50мм
160х75х40мм
120х65х20мм

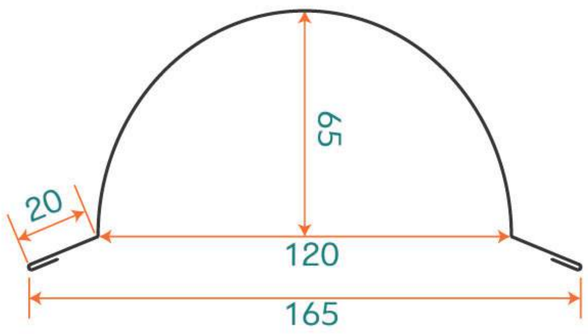



Конек фигурный

150х150мм
110х110мм

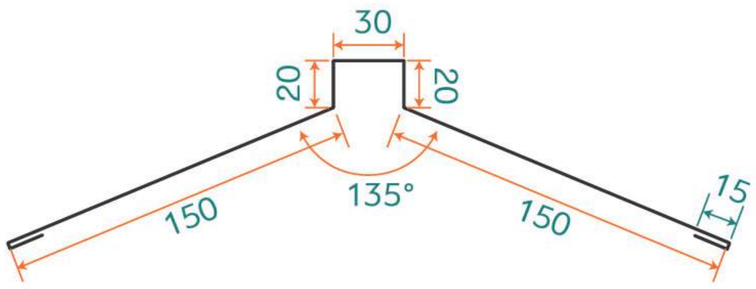



Конек стандартный

150х150мм
110х110мм

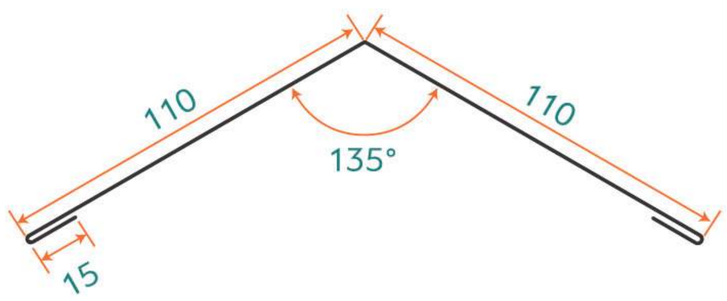



Ветровая доска

140х70х15мм
110х110х15мм

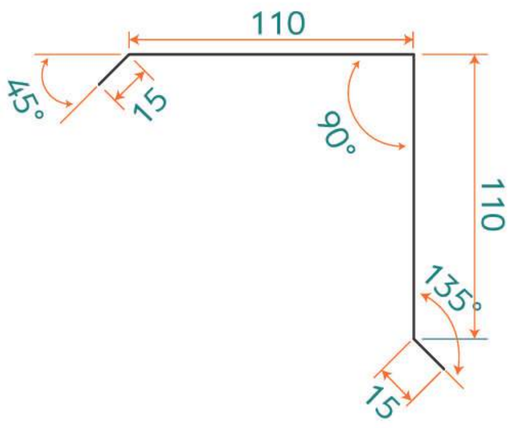

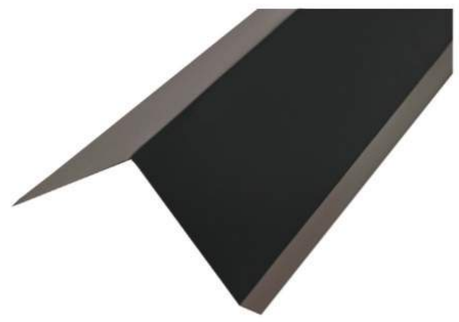

Снегорез

90х120х20мм

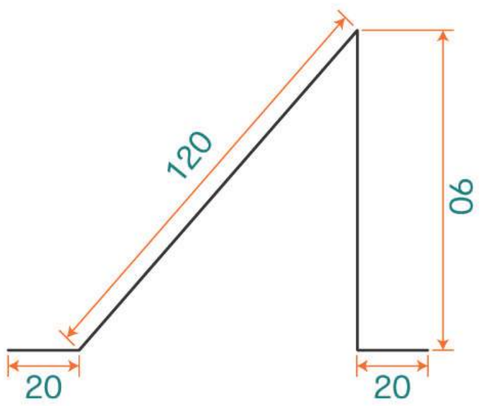



КРОВЛЯ СЕРВИС

Ендова нижняя

190х190х15мм
300х300х15мм

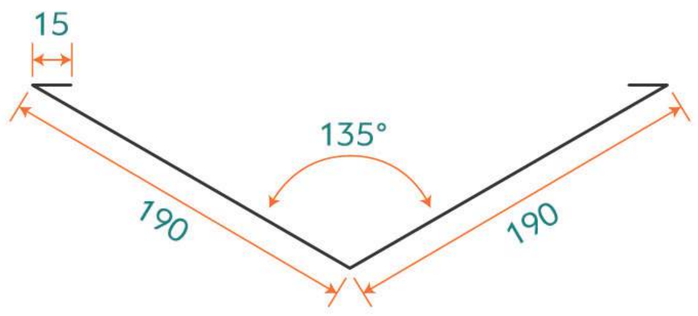

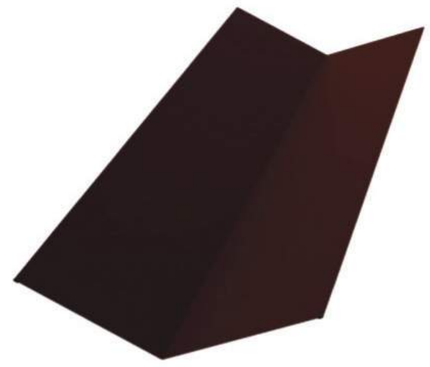

Ендова верхняя

110х110х15мм

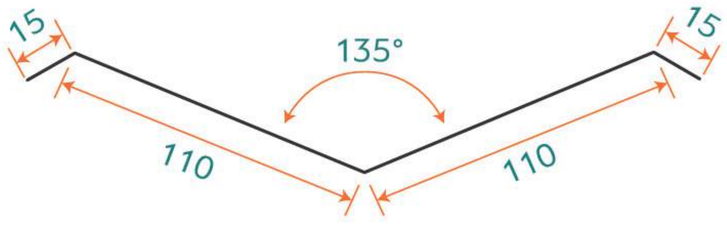



Планка примыкания

110х110х15мм

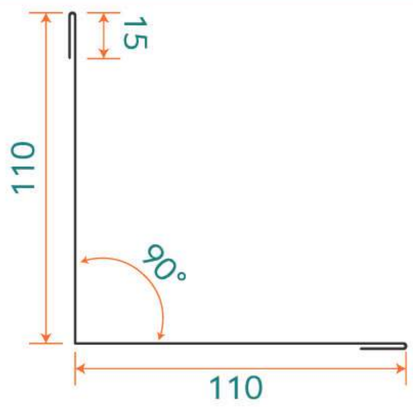



Планка угла внутреннего

40х40х15мм
50х50х15мм

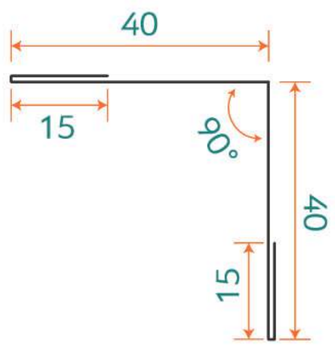



Планка угла наружного

40х40х15мм
50х50х15мм

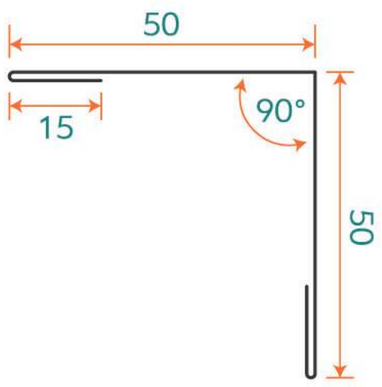



Заглушка

большая,
средняя, малая

200х185х115мм
145х130х105мм
115х125х90мм

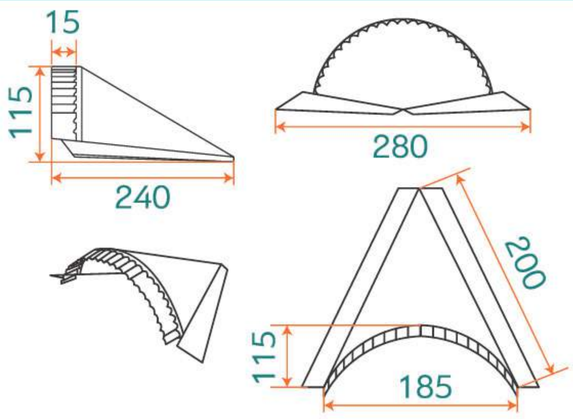



Полоса

40х15мм
50х15мм

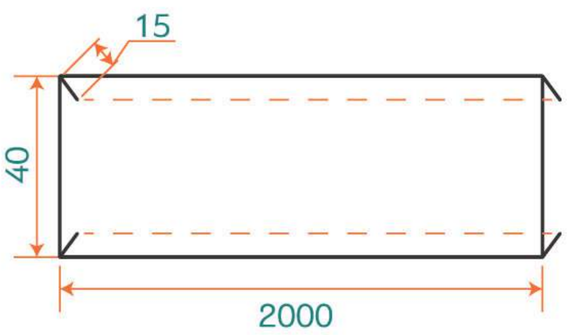



Покрытие: полиэстер, королевский шелк, printech

КРОВЛЯ СЕРВИС

Профнастил

Профнастил С-8

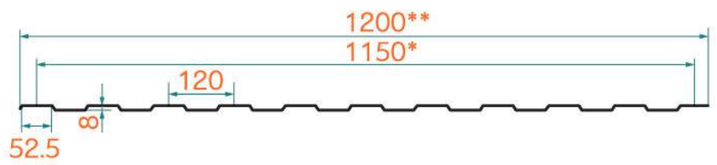

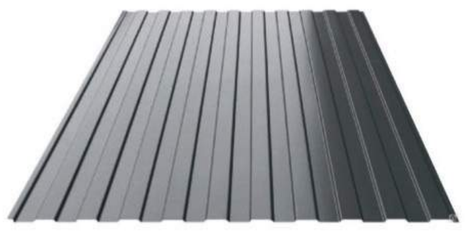

Толщина материала 0,25-0,6мм

Применение: при строительстве заборов, облицовка фасадов, отделка стен, для подвесных потолков, в качестве перегородок неотапливаемых зданий

Профнастил С-10

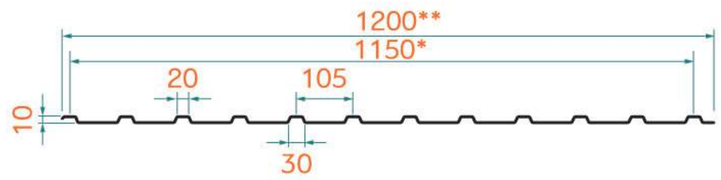



Толщина материала 0,25-0,6мм

для монтажа заборов, ограждений, временных конструкций, для устройства навесов или настила кровли дома

Профнастил МП R-20

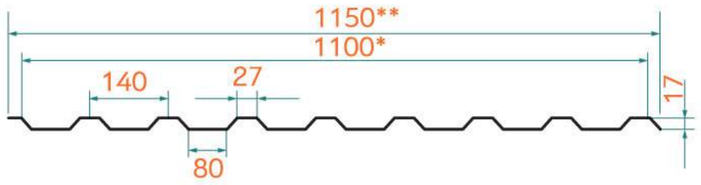



Толщина материала 0,25-0,7мм

для монтажа заборов, ограждений, временных конструкций, для устройства навесов или настила кровли дома

Профнастил С-21

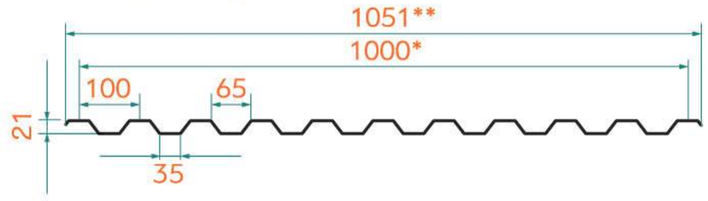



Толщина материала 0,25-0,7мм

для ограждения строительных площадок, при обустройстве кровельных конструкций, для обшивки производственных помещений, при внешней отделке складов

Профнастил Н-40

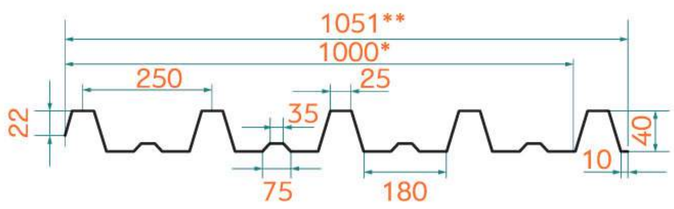

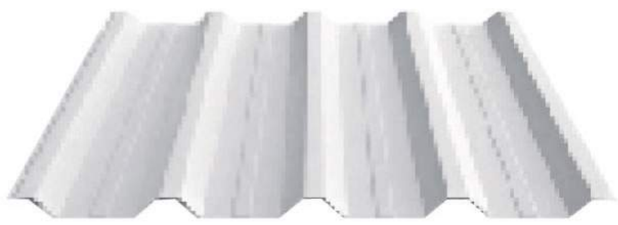

Толщина материала 0,4-0,7мм

монтаж внешних поверхностей крыш, заборов, стен хозяйственных и других построек

Профнастил НС-35

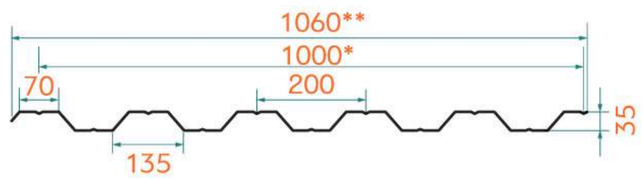



Толщина материала 0,4-0,7мм

монтаж внешних поверхностей крыш, заборов, стен хозяйственных и других построек

Профнастил Н-60

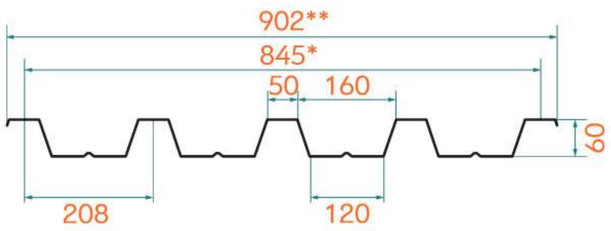



Толщина материала 0,45-1,2мм

возведение ангаров и складских комплексов, производственных помещений, малых архитектурных форм

Профнастил Н-75





Толщина материала 0,45-1,2мм

возведение ангаров и складских комплексов, производственных помещений, малых архитектурных форм

*Полезная ширина – используется для расчета укрываемой площади

**Общая ширина - ширина листа от края до края

На схемах профилированные листы показаны в кровельном варианте (лицевая сторона вверх). При необходимости на лицевую сторону профнастила при изготовлении может быть нанесена защитная пленка (снимается сразу после монтажа).

Профнастил

Профнастил представляет собой металлический лист с различной высотой волны, что позволяет увеличить жесткость профиля. Лист проходит через прокатный стан, где формовочные валы придают ему заданный профиль поперечного сечения. Гофрированная форма листа усиливает его продольную жесткость и несущую способность, что повышает надежность конструкций при небольшой толщине листовой стали. В зависимости от области применения, данный стройматериал может использоваться для стен и заборов, а также для кровель и перекрытий.

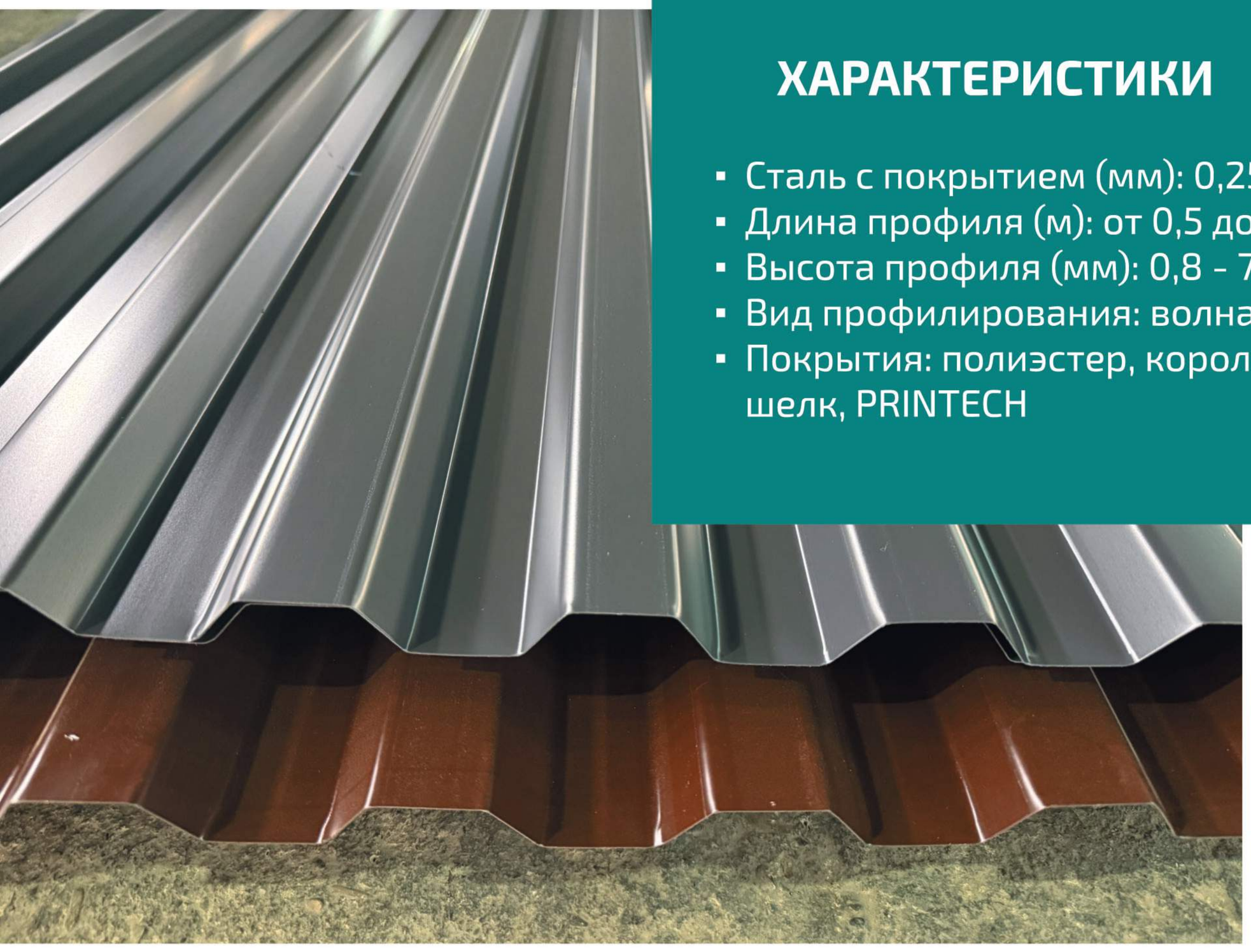

ХАРАКТЕРИСТИКИ

- Сталь с покрытием (мм): 0,25 – 0,9
- Длина профиля (м): от 0,5 до 18
- Высота профиля (мм): 0,8 - 75
- Вид профилирования: волна, трапеция
- Покрытия: полиэстер, королевский шелк, PRINTECH

ПРЕИМУЩЕСТВА

- Доступная цена
- Простой и быстрый монтаж
- Климатическая устойчивость
- Производство по индивидуальному заказу
- Широкое применение в строительстве

ВОДОСТОЧНЫЕ СИСТЕМЫ

Проект NIKA был разработан в рамках Государственной программы по импортозамещению и нацелен на переработку российской стали, что позволяет предложить потребителю качественную продукцию по доступной цене!

Водосточная система D125/100 NIKA

NIKA - надежная водосточная система круглого сечения. Двухстороннее покрытие всех элементов обеспечивает высокую износостойкость и долговечность. NIKA идеальное решение для частного домостроения и подходит для крыш площадью от 120 до 500 м².

ХАРАКТЕРИСТИКИ

- Толщина стали (мм): 0,6
- Типоразмер желоба: D125/100
- Длина труб (м): 1; 3
- Покрытие: полиэстер, бархат, порошковое окрашивание
- Толщина покрытия (мкм): 25-30



Сечение желоба водосточного D125 мм

Сечение трубы водосточной D100 мм

Стандартные цвета

Желоб D125



Держатель желоба длинный D125 / короткий D125



Труба водосточная D100



Внутренний уголок D125



Заглушка желоба D125



Держатель трубы D100

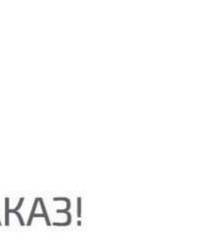

Внешний уголок D125



Воронка выпускная D125x100

Сливное колено D100 60°

Соединитель желоба D125

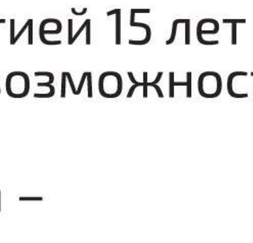

Колено D100 60°

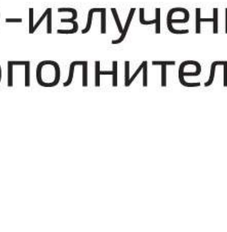

ИЗГОТОВИМ ЛЮБОЙ ЦВЕТ ПОД ЗАКАЗ!



ПРЕИМУЩЕСТВА

- Увеличение пропускной способности трубы на 25% благодаря диаметру сечения 100 мм
- Покрытие из высокопрочного двухстороннего полиэстера
- Повышенная стойкость к коррозии с гарантией 15 лет и УФ-излучению
- Несколько длин труб: 1 м или 3 м, что дает возможность дополнительной экономии при монтаже
- Точная стыковка всех элементов водостока – герметичность соединений без протечек
- В комплекте специальные хомуты для различного крепления водосточных труб на любой тип фасада
- В системе предусмотрены специальные уголки для установки на фасаде, которые позволяют надежно закрепить элементы водостока к стене, не повредив фасад
- Легкий монтаж системы

Водосточная система круглого сечения D185/150 NIKA-ПРОЕКТ

NIKA-ПРОЕКТ водосточная система круглого сечения большого диаметра, изготавливаемая из оцинкованной стали с полимерным покрытием Полиэстер. NIKA-ПРОЕКТ идеальное решение для многоэтажных жилых и промышленных зданий.

ХАРАКТЕРИСТИКИ

- Толщина стали: 0,45 мм
- Типоразмер желоба: D185/150
- Покрытие: полиэстер
- Длина труб (м): 1; 3
- Толщина покрытия(мкм): 25



Стандартные цвета

RAL 7024

RAL 8017

RAL 9003

Цинк

Сечение желоба водосточного
D185 мм

Сечение трубы водосточной
D150 мм

Желоб D125

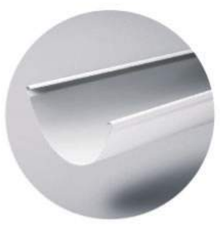

Держатель трубы D150



Держатель желоба D185



Труба водосточная D150



Заглушка желоба D185



Универсальный уголок D185



Воронка выпускная D185x150



Колено D150 60°



Воронка водосборная D350x150



Сливное колено D150 60°



ИЗГОТОВИМ ЛЮБОЙ ЦВЕТ ПОД ЗАКАЗ!



ПРЕИМУЩЕСТВА

- Увеличенная пропускная способность
- Устойчива к механическим нагрузкам
- Отсутствие сварных сопряжений
- Несколько длин труб: 1 м или 3 м, что дает возможность дополнительной экономии при монтаже

КРОВЛЯ СЕРВИС

Водосточная система прямоугольного сечения 127/86

Металлический водосток прямоугольного сечения отлично вписывается во внешний вид современных построек с четкими линиями и строгим дизайном.

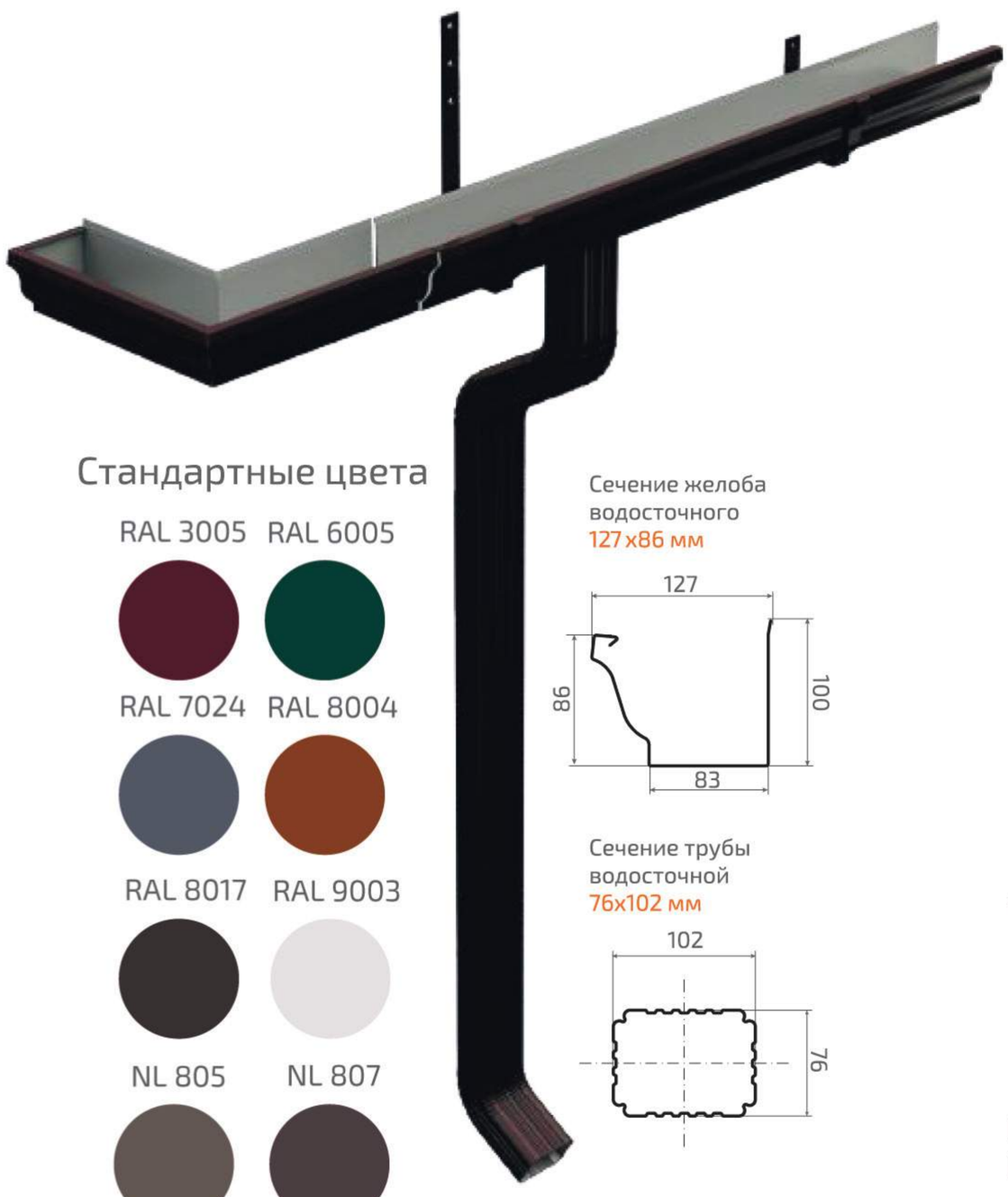

Стандартные цвета

RAL 3005 RAL 6005

RAL 7024 RAL 8004

RAL 8017 RAL 9003

RAL 8017 RAL 9003

NL 805 NL 807

Цинк

Сечение желоба водосточного
127 х86 мм

Сечение трубы водосточной
76х102 мм

Королевский шелк

RAL 7024 RAL 8004 RAL 8017 RAL 8019

ХАРАКТЕРИСТИКИ

- Толщина стали (мм): 0,45
- Типоразмер желоба: 127/86
- Покрытие: полиэстер, королевский шелк
- Толщина покрытия (мкм): 25



Труба

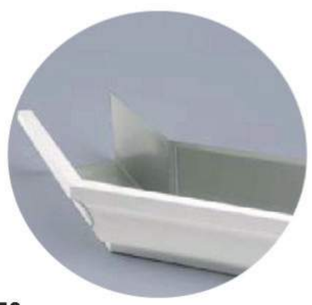

Угол 135°



Колено Боковое 60°

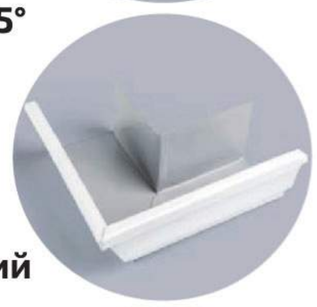

Внешний угол



Сливное колено



Желоб

ИЗГОТОВИМ ЛЮБОЙ ЦВЕТ ПОД ЗАКАЗ!

ПРЕИМУЩЕСТВА

- Увеличенная пропускная способность, за счет прямоугольной формы элементов
- Несколько длин труб: 1 м или 3 м, что дает возможность дополнительной экономии при монтаже
- Возможность комбинировать желоб фигурного сечения с трубой другой геометрии
- Универсальность применения в любой климатической зоне России

Трубчатый снегозадержатель овальный NIKA

Трубчатый 3-х метровый плоскоовальный снегозадержатель NIKA — это эффективное решение для предотвращения схода снега с крыши. Он изготовлен из оцинкованной стали, что обеспечивает защиту от коррозии и долговечность. Элементы безопасности эстетично смотрятся на крыше, можно подобрать в цвет кровельного материала.



ХАРАКТЕРИСТИКИ

- Опоры Т-образные (шт.): 4
- Высота (мм): 143
- Ширина (мм): 400
- Диаметр овальных труб (мм): 40х20
- Трубы (шт.): 2
- Длина (мм): 3 000
- Толщина опоры (мм): 1,2
- Толщина труб (мм): 0,7
- Покрытие: порошковое окрашивание

ПРЕМУЩЕСТВА

- Богатая цветовая гамма (порошковое окрашивание)
- Надёжная защита от коррозии
- Выдерживают даже значительные нагрузки
- Длительный срок эксплуатации
- Полная комплектация
- Доступная цена
- Ребро жёсткости на трубах толщиной 0,7 мм защищает конструкцию от разгибания при статической нагрузке.

Стандартные цвета

RAL 3005 RAL 6005 RAL 7024 RAL 8004 RAL 8017 RAL 9003 NL 805 NL 807

Фасадные системы

Один из современных способов отделки стен - система навесных вентилируемых фасадов. Это конструкция облицовки здания, которая крепится к несущей наружной стене профилями и специальными болтами. Фасадная конструкция состоит из нескольких слоев, за счет этого остаётся пространство, по которому циркулирует воздух. Так достигается качественная тепло- и шумоизоляция.

Компания предлагает широкий выбор комплексных фасадных систем, позволяющих реализовать оригинальные архитектурные решения и дизайнерские идеи.

Компания выпускает 3 вида навесных вентилируемых фасадных систем с различными облицовочными элементами:
- **«NIKA 01»** с облицовочными элементами из композитных панелей и кассет
- **«NIKA 02»** с облицовочными элементами из фиброцементных панелей
- **«NIKA 03»** с облицовочными элементами из керамогранита, клиркерной и бетонных плит, а также стеклофибробетона.

ЭЛЕМЕНТЫ ПОДСИСТЕМЫ ДЛЯ ВЕНТИЛИРУЕМОГО ФАСАДА

Самым важным компонентом вентилируемых фасадов является подсистема (подконструкция). Это комплекс кронштейнов и направляющих профилей, которые соединяются между собой заклепками и крепятся к стене специальными анкерами. Подсистема создает прочную каркасную конструкцию. С ее помощью надежно крепятся облицовочные элементы Компании «Кровля Сервис», а также плит из натурального гранита, керамогранита, фиброцементных панелей и т.д., образуя воздушный зазор. Элементы подконструкции изготовлены из оцинкованной или нержавеющей стали, при необходимости могут быть покрашены порошковым покрытием.

Наименование	Основные размеры, мм	Толщина, мм	Назначение	Варианты исполнения
Крепёжный профиль Г-образный (КПГ) 	40х40х3000 60х40х3000	0,9-1,2	Используется для монтажа обрешетки фасада. Основной металлический профиль применяется в горизонтальных и вертикальных схемах подсистемы. В большинстве случаев его монтирует на крепежные кронштейны	ОЦ, КР
Крепежный профиль шляпный (ПШ) 	50х20х3000 60х20х3000 80х20х3000 90х20х3000	0,9-1,2	Используется в каркасном строительстве для создания металлической обрешетки навесного вентилируемого фасада или кровили	ОЦ, КР
Крепежный Z-образный профиль (КПZ) 	27х20х3000	0,9-1,2	Промежуточный вертикальный профиль, используется для обрамления углов, примыкания к окнам, дверям и входным группам	ОЦ, КР
Профиль межэтажный 	60х65х3000 80х65х3000	1,2; 1,5	Вид подконструкции вентилируемого фасада, с креплением в межэтажные перекрытия. На фасадные межэтажные системы возможна установка практически любых облицовочных материалов	ОЦ, КР
Соединитель профиля межэтажного (ПВМ) 	61х55х300 61х75х300	1,0; 1,5	Для соединения профиля межэтажного	ОЦ, КР
Крепежный кронштейн (КК) 	50х50х50 50х50х70 50х50х100 50х50х120 50х50х150 50х50х180 50х50х200 50х50х250 50х50х300	1,2; 2,0	Обеспечивает крепление металлического каркаса к стенам и ограждающим конструкциям, формирует пространство для теплоизоляции и воздушного зазора	ОЦ, КР
Крепежный кронштейн усиленный (ККУ) 	90х80 120х80 150х80 180х80 200х80 230х80 250х80 300х80	1,0; 2,0	Обеспечивает крепление металлического каркаса к стенам и ограждающим конструкциям, формирует пространство для теплоизоляции и воздушного зазора	ОЦ, КР
Крепежный кронштейн усиленный 2 (ККУ-2) 	70х100 70х150 70х200 70х250 70х300 70х350	2,0	Обеспечивает крепление металлического каркаса к стенам и ограждающим конструкциям, формирует пространство для теплоизоляции и воздушного зазора	ОЦ, КР

Наименование	Основные размеры, мм	Толщина, мм	Назначение	Варианты исполнения
Крепежный кронштейн межэтажный (ККМ) 	70х100 70х150 70х200 70х250 70х300 70х350	2,0	Используется для крепления направляющих к межэтажным перекрытиям, формирует пространство для теплоизоляции и воздушного зазора	ОЦ, КР
Кляммер рядовой с усом 	72х74	1,0; 1,2	Устанавливается между двумя горизонтальными рядами облицовочных плит при монтаже керамического гранита или другого материала в системах вентилируемого фасада	ОЦ, КР, НС
Кляммер вертикальный 	75х38	1,0; 1,2	Устанавливается на угловых участках стен	ОЦ, КР, НС
Кляммер стартовый 	75х38	1,0; 1,2	Устанавливается по краям фасадной поверхности, сверху, снизу и с обеих сторон	ОЦ, КР, НС
Профиль Т-образный 	65х50 80х50 100х50	0,9; 1,2	Т-профиль – это вертикальная направляющая. Применяется в фасадных системах для установки практически любых облицовочных материалов	ОЦ, КР
Шина для крепления камня рядная 	17х1200	1,0; 1,2; 1,5	Этот продукт создан для надежного крепления каменных элементов, обеспечивая их стабильность и долговечность. Монтируется в пропилы в торцах в системах навесного вентилируемого фасада	ОЦ, КР, НС
Профиль для клинкера рядный 	3000	0,5; 0;7	Специально разработанный для укладки клинкерной плитки, этот профиль обеспечивает ровное и аккуратное соединение элементов	ОЦ, КР, НС
Паронитовая прокладка 	50х50 60х90 80х90	2,0; 3,0	Используется в качестве терморазрыва между стеной и основанием крепления	
Дюбель фасадный 	10х100 10х60		Применяется в разных материалах оснований: бетон, полнотелый кирпич, керамический и пустотелый кирпич, ячеистые бетоны	

ОЦ – тонколистовая оцинкованная сталь с цинковым покрытием класса 1 по ГОСТ 14918 или класса 275 по ГОСТ Р 52246-2004
КР - оцинкованная сталь с дополнительным покрытием полиэфирной порошковой краской. Покрытие может быть в цвет RAL.
НС - нержавеющая сталь марки AISI 430, AISI 201
Подробные характеристики приведены в альбоме технических решений на систему.

Фасадные кассеты

Разнообразие современных материалов для отделки фасадов зданий постоянно пополняется новой продукцией. К таким изделиям можно отнести фасадные кассеты. Фасадные кассеты-облицовочный современный материал из оцинкованной стали. Фасадные кассеты используются для облицовки промышленных и административных зданий. Разнообразие размеров и форм позволяет работать с объектами различной сложности, сокращая время монтажа и придавая завершённый эстетичный вид здания.

ХАРАКТЕРИСТИКИ

- Толщина стали (мм): 0,65-1,2
- Ширина кассет (мм): от 450 – 2 000
- Формы выпуска: прямоугольная (фирменная), угловая, П-образная
- Покрытие: полиэстер, порошковая окраска
- Тип каркаса: вертикальный, перекрестный, межэтажный
- Тип крепления: открытый, закрытый

ПРЕИМУЩЕСТВА

- Разнообразные формы выпуска
- Разнообразная палитра полимерных покрытий
- Скорость и просто монтажа
- Ремонтопригодность
- Небольшой вес
- Пожаробезопасность

Фирменная фасадная кассета закрытого типа

Стандартные размеры	
Фактическая Высота (H), мм	Ширина (W), мм
360	от 450 до 2 000
570	
1 195	

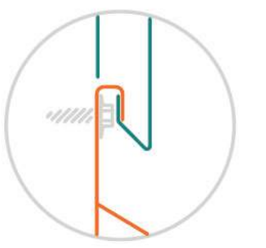



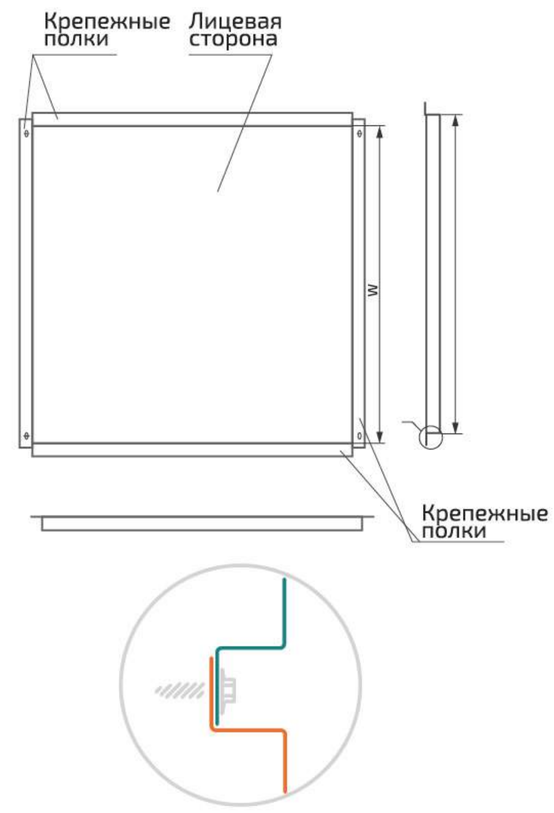



Фирменная фасадная кассета открытого типа

Стандартные размеры	
Фактическая Высота (H), мм	Ширина (W), мм
210	от 450 до 2 000
272	
375	
585	
1 210	

Глубина кассеты 20 мм, ширина руста между кассетами 20 мм

Корзины для кондиционеров

Компания «Кровля Сервис» специализируется на изготовлении фасадных корзин для кондиционеров KORNIKA. Ассортимент продукции торговой марки KORNIKA представлена: корзинами, экранами для кондиционеров. Продукция нашего завода соответствует ТУ 25.11.23-002-98845166-2024 и сертифицирована.

ХАРАКТЕРИСТИКИ

- Вид крепления: мокрый фасад и вентфасад
- Вес: 14,8 кг (полная комплекция без упаковки)
- Габариты: 900х600х550мм; 1100х600х550мм
- Материал корзины (панели): оцинкованная сталь 0,9 – 1,2 мм
- Материал кронштейна: Х/К сталь 2,0 – 4,0 мм
- Выбор цвета покрытия осуществляется по каталогу RAL



ПРЕИМУЩЕСТВА

- Улучшает внешний вид фасада
- Защищает от повреждений, не нарушает работу кондиционера
- Собственное производство, цена от производителя
- 2 типоразмера корзин
- Производство моделей по индивидуальным проектам, если типовые решения не подходят
- Покраска полимерными составами обеспечивает защиту металла от влажности, коррозии, выхлопных газов
- Установка на любой фасад — вентилируемый или невентилируемый — за счет небольшого веса
- Простота монтажа – предусмотрены крепежные отверстия для удобной установки на фасады

КОМПЛЕКТАЦИЯ

Корзины для кондиционеров поставляются в удобной компактной упаковке и включают в себя:

- Кронштейны
- Каркас корзины в разобранным виде
- Декоративные панели
- Соединительные элементы
- Инструкцию по установке и сборке

Стальной сайдинг ЭКОБРУС

Имитирует деревянный брус. Совершенный продукт для облицовки стен, подшивки карнизов и кровельного свеса. Отделка металлическим сайдингом защищает дом от ультрафиолетового излучения, сырости, ржавчины и придает ему законченный эстетичный вид.
Стальной сайдинг Экобрус – фасадный материал, который не требует особых условий эксплуатации и сохраняет первоначальный внешний вид долгие годы.

ХАРАКТЕРИСТИКИ

- Толщина стали (мм): 0,4-0,45
- Покрытие: полиэстер, printech, королевский шелк
- Тип покрытия: стандарт, гофрированный, перфорированный софит
- Фактическая ширина изделия (мм): 359
- Полезная ширина изделия (мм): 340
- Высота профиля (мм): 20
- Длина панели (мм): от 200 до 4 000
- Тип каркаса: вертикальный



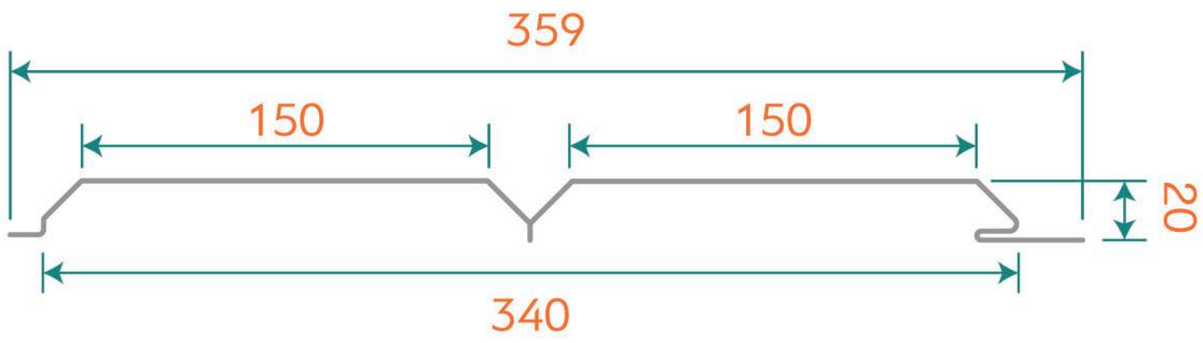

ПРЕИМУЩЕСТВА

- Быстрый и простой монтаж
- Стойкость к УФ-излучению и морозостойкость
- Производство по индивидуальному заказу
- Экономичность
- Экологичность
- Пожаробезопасный
- Производится в соответствии ГОСТ и ТУ
- Разнообразная цветовая палитра



КРОВЛЯ СЕРВИС

Стальной сайдинг БРУСNIKA

Популярный классический сайдинг имитирующий дощатую горизонтальную обшивку. Устойчив к проникновению влаги, выгоранию на солнце, коррозии и резким перепадам температуры.
Стальной сайдинг БРУСNIKA – фасадный материал, который не требует особых условий эксплуатации и сохраняет первоначальный внешний вид долгие годы.



ХАРАКТЕРИСТИКИ

- Толщина стали (мм): 0,4-0,45
- Покрытие: полиэстер, printech, королевский шелк
- Тип покрытия: стандарт, гофрированный, перфорированный софит
- Фактическая ширина изделия (мм): 270
- Полезная ширина изделия (мм): 240
- Высота профиля (мм): 15
- Длина панели (мм): от 200 до 4 000
- Тип каркаса: вертикальный

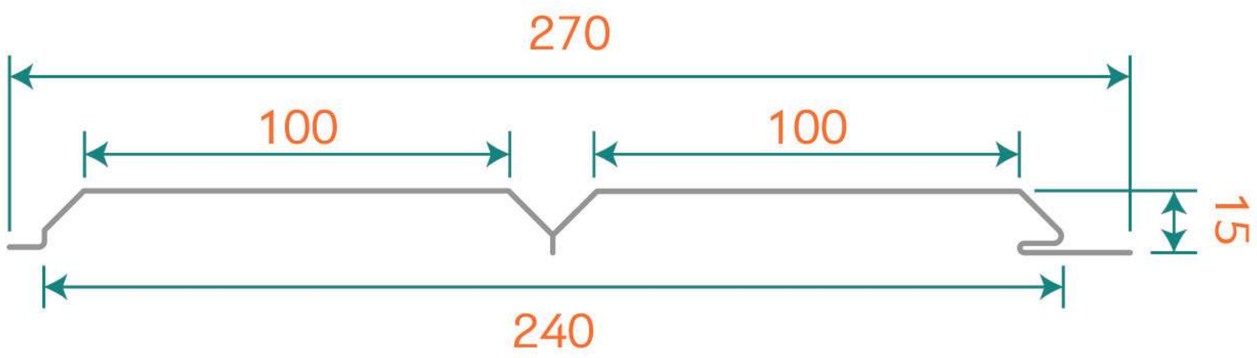

ПРЕИМУЩЕСТВА

- Быстрый и простой монтаж
- Стойкость к УФ-излучению и морозоустойчивость
- Производство по индивидуальному заказу
- Экономичность
- Экологичность
- Пожаробезопасный
- Производится в соответствии ГОСТ и ТУ
- Разнообразная цветовая палитра



Доборные элементы отделки для сайдинга

Доборные элементы выполняют две важные функции: они не только надежно закрывают стыки и обеспечивают защиту от пыли, влаги и других атмосферных воздействий, но и прекрасно дополняют архитектурное решение здания, придавая ему особый изысканный вид.

ПЛАНКА УГЛА НАРУЖНОГО

Экобрус 75х75х20х2000мм
Брусника 75х75х18х2000мм

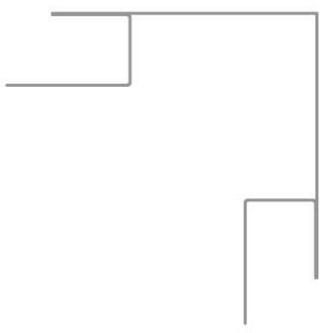



ПЛАНКА УГЛА ВНУТРЕННЕГО СЛОЖНОГО

Экобрус 75х35х20х2000мм
Брусника 75х35х18х2000мм



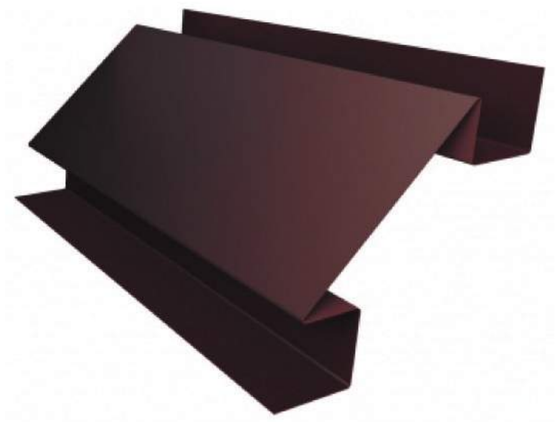

ПЛАНКА Н-ОБРАЗНАЯ

Экобрус 75х35х20мм
Брусника 75х35х18мм





ПЛАНКА ЗАВЕРШАЮЩАЯ

Экобрус 35х20х22х2000мм
Брусника 35х18х22х2000мм





КРОВЛЯ СЕРВИС

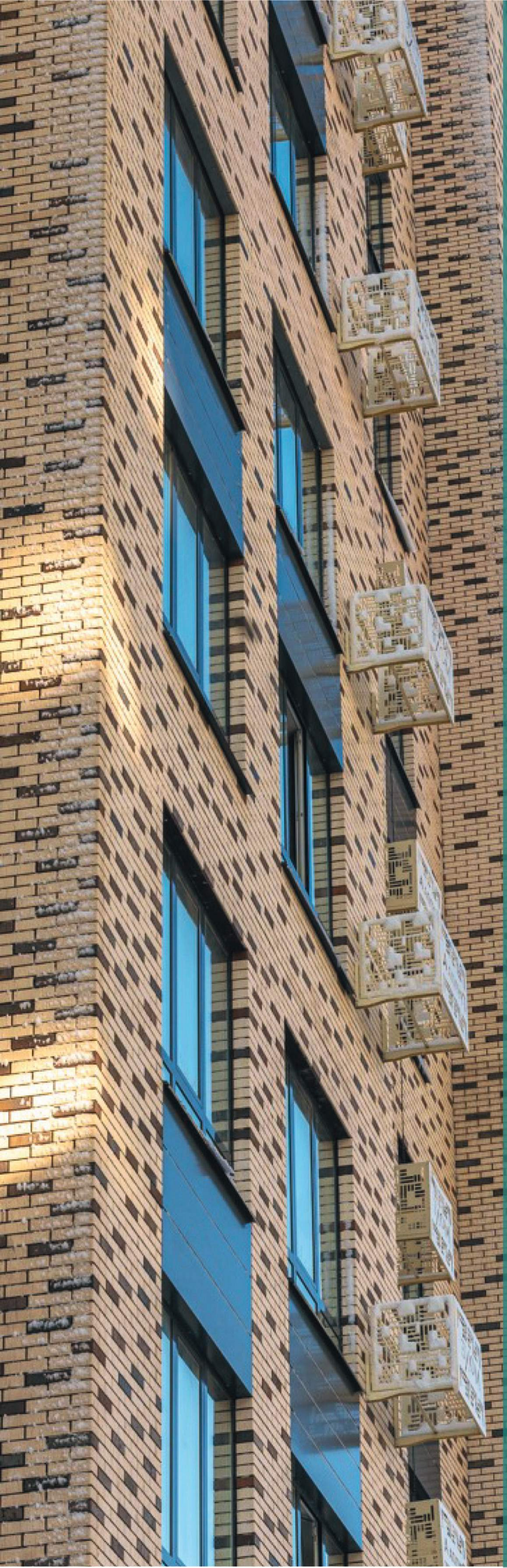

Партнерам и дилерам

Приглашаем к сотрудничеству компании и организации, которые специализируются на продаже кровельных и фасадных материалов.

3 причины выбрать Компанию «Кровля Сервис»:

1. Сотрудничество с компанией-лидером в своей отрасли: Стать дилером крупной и известной компании позволяет изначально иметь доступ к качественной и востребованной продукции или услугам. Это помогает вам легче привлечь клиентов и установить с ними долгосрочные партнерские отношения.

2. Привлекательные условия поставки и ценообразования: Как дилер Компании, вы можете получить особые условия поставки, такие как скидки на оптовые заказы или приоритетное обслуживание. Это позволяет вам предлагать конкурентоспособные цены клиентам, а также увеличить свою прибыль.

3. Маркетинговая и техническая поддержка: Дилеры нашей Компании могут получить не только продукцию, но и полноценную поддержку в продвижении своего бизнеса. Это может включать в себя обучение персонала, маркетинговые материалы, рекламные кампании, техническую поддержку и консультации по продукту. Все это помогает вам эффективно работать и продвигать продукцию компании с минимальными затратами.

По всем вопросам партнерства включая, дистрибьюторство просим обращаться по телефону 8 800 2222 507 или на электронную почту infokszavod@yandex.ru.

Будем рады сотрудничеству!

МОСКВА
г. Домодедово, мкр Востряково,
ул. Вокзальная, 2Г
8 800 550 41 57
nika@krovlya-servis.ru
(филиал + офис продаж)

РОСТОВ-НА-ДОНУ
ул. Таганрогская, 138
+7 960 146 31 58
zakaz@nika-yug.ru
(официальный представитель водосточной системы NIKA)

ПЯТИГОРСК
Бештаугорское шоссе 24ж
8 800 2222 507
zakaz@krovlya-servis.ru
(филиал + офис продаж)

МОСКОВСКАЯ ОБЛАСТЬ, Г. ЭЛЕКТРОСТАЛЬ
ул. Лесная д.8Б
+7 926 088 84 29
nika150@inbox.ru
(официальный представитель водосточной системы NIKA)

ВЛАДИКАВКАЗ
ул. Пожарского 17
8 800 2222 507
zakaz@krovlya-servis.ru
(филиал + производство + офис продаж + склад)

НИЖНИЙ НОВГОРОД
ул. Федосеенко, д.58 корп.3
+7 831 212 81 21
tm@nika-kzn.ru
(официальный представитель водосточной системы NIKA)

НАЛЬЧИК
ул. Шарданова (Калюжного) 57
8 800 2222 507
zakaz@krovlya-servis.ru
(производство + офис продаж + склад)

КАЗАНЬ
ул. Восстания, д. 100
+7 843 207 20 80
info@nika-kzn.ru
(официальный представитель водосточной системы NIKA)

НАЛЬЧИК
ул. Чернышевского 181
8 800 2222 507
zakaz@krovlya-servis.ru
(производство + офис продаж + склад)

КРАСНОДАРСКИЙ КРАЙ
ст. Динская, ул. Садовая 26/1,
8 800 2222 507
zakaz@krovlya-servis.ru
(филиал + офис продаж + склад)



kszavod.ru
8 800 2222 507